Silhouet

Köögisegisti kuuma veega Instant 4

Tootekood	746960000	**EAN Nr.:**	5708516834663
Viimistlus	Kroom		
Seeria	Silhouet		

Standardomadused:

120° pöördepiiraja
Keraamiline tööorgan
Külm start
4 liter boiler
Standby 1 KWH/døgn

Omadused

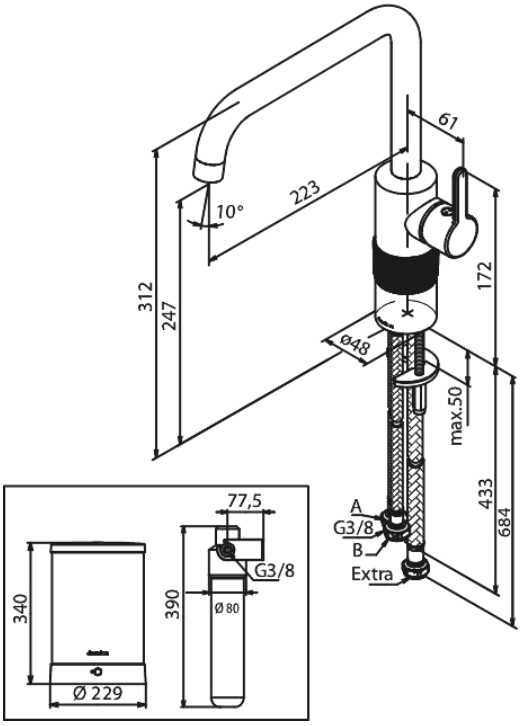

Hals Interiors
Kivikülvi 8, EE-12919 Tallinn

Tel.: 71 51 400 hals@hals.ee

Rohkem informatsiooni https://damixa.ee

damixa